TRANSFORMADOR DE CORRENTE PARA USO EXTERIOR

Current transformer for outdoor application

Transformador de corriente para uso intemperie

TCM-145

Balteau

TCM-145

CARACTERÍSTICAS ELÉTRICAS / ELECTRICAL CHARACTERISTICS / CARACTERÍSTICAS ELÉCTRICAS

		Unidade *Unity* *Unidad*	NBR 6856	IEC 60044.1 / 44.6	IEEE C57-13
Aplicação / Application / Aplicación		--	Exterior / Outdoor / Intemperie		
Tensão Máxima / Maximum Voltage / Tensión Maxima		kV	145	145	145
Frequência / Frequency / Frecuencia		Hz	60	50 / 60	60
Ipn	Máx Simples Relação Primária / Max Single Ratio / Máx Simples Relación	A	2400 (3000)		
	Máx Dupla Relação Primária / Max Double Ratio / Máx Doble Relación	A	1200 x 2400		
	Máx Tripla Relação Primária / Max Triple Ratio / Máx Triple Relación	A	600 x 1200 x 2400		
Isn		A	5		
Ft / Fth / Ft		x In	1,2	1,2	1,2
It / Ith / It (1s)		kA	40 x 80 x 105 (150 Tipo Barra / Bar Type / Tipo Barra)		
Classe de Temperatura / Temperature Class / Clase de Temperatura		°C	105		
Tensão Suport. a Freq. Ind. / Power Freq. Withstand Voltage / Tensión Soport. a Frec. Ind.		kV	275	275	275
NBI / BIL / NBI		kV	650	650	650
Classe e Carga de Exatidão / Accuracy Class and Burden / Clase de Precisión y Carga		Sob Consulta / Under Consultation / Bajo Consulta			
		Classe Especial / Special Class / Clase Especial: Cl.X, PR, TPS, TPX, TPY, TPZ			

Notas / Notes / Notas:

Ipn = Corrente Primária Máxima / Maximum Primary Current / Máxima Corriente Primaria
Isn = Corrente Secundária / Secondary Current / Corriente Secundaria
It / Ith / It = Corrente de Curto-Circuito Térmica / Short Circuit Thermal Current / Corriente de Cortocircuito Térmica
In = Corrente Nominal / Rated Current / Corriente Nominal
Ft / Fth / Ft = Fator Térmico / Thermal Factor / Factor Térmico
Prim = Primário / Primary / Primario
Sec = Secundário / Secondary / Secundario

Sob Consulta / Under Consultation / Bajo Consulta

- *Valores diferentes de Ipn, Isn, It, Ft e frequência / Different values of Ipn, Isn, Ith, Fth and frequency / Valores diferentes de Ipn, Isn, It, Ft y frecuencia.*
- *Relações múltiplas e com derivação secundária / Multiple ratios and with secondary taps/ Relaciones múltiplas y con derivación secundaria.*
- *Outras condições especiais / Another special conditions / Otras condiciones especiales.*
- *Outras normas / Other standards / Otras normas.*
- *Isoladores poliméricos / Composite insulators / Aisladores polimericos.*
- *Fator de segurança / Security factor / Factor de seguridad*

CARACTERÍSTICAS CONSTRUTIVAS / CONSTRUCTIVE CHARACTERISTICS / CARACTERÍSTICAS CONSTRUCTIVAS

Terminais / Terminals / Terminales	Prim: Alumínio (opção liga de Cobre) / Aluminum (option Copper Alloy) /Aluminio (opción Aleación de Cobre) Sec: Aço Inox. / Stainless Steel / Acero Inox.
Primario / Primary / Primario	Barra Chata 4 furos NEMA (outros tipos sob consulta) / Flat bar 4 holes NEMA (other types on request) Barra plana 4 barrenos NEMA (otros tipos bajo consulta)
Secundario / Secondary / Secundario	Parafuso M6 / Screw M6 / Tornillo M6
Base de Fixação / Fixing Base / Base de Fijación	Galvanizada a Quente / Hot-Dip Galvanized / Galvanizada en Caliente
Caixa Secundaria / Terminal Box / Caja Secundaria	Liga de Alumínio / Aluminum Alloy / Aleación de Aluminio
Domo / Dome / Domo	Alumínio / Aluminum / Aluminio
Fole de Expansão / Expansion Bellows / Fole de Expansión	Aço Inox. / Stainless Steel / Acero Inox.
Cabeça / Head / Cabeza	Liga de Aluminio / Alumino Alloy / Aleación de Aluminio)
Linha de Fuga / Creepage Dist. / Línea de Fuga	3625 mm (Mínimo / Minimum / Mínimo)
Dist. de Arco / Arcing Dist. / Línea de Fuga Directa	1200mm (Mínimo / Minimum / Mínimo)
Isolamento / Insulation / Aislamiento	Papel, Óleo e Porcelana / Paper, Oil and Porcelain / Papel, Aceite y Porcelana
Volume de Óleo / Oil Volume / Volume de Aceite	47 L

Dimensões/Dimensions/Dimensiones: (mm)

Massa/Weight/Masa: 320 kg (705.5 pounds)

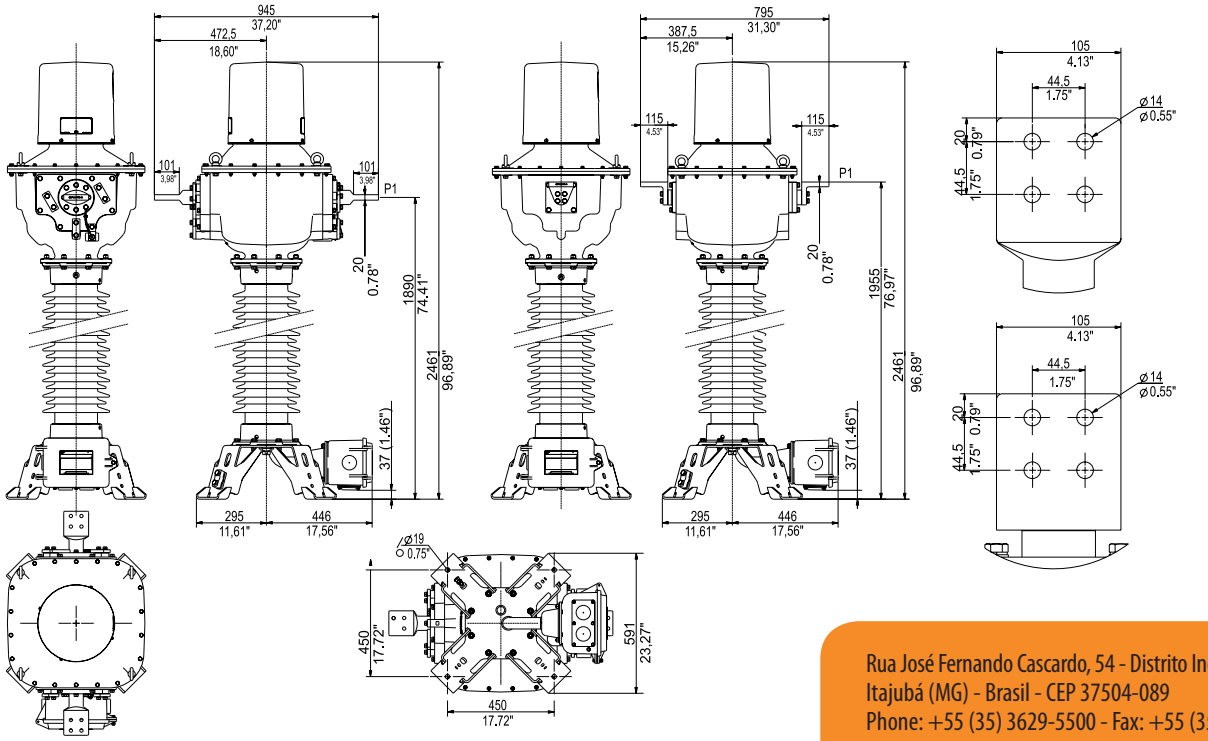

- Dimensões e massa aproximados. Sujeito a alterações.
- Approximate dimensions and weight. Subject to changes.
- Dimensiones y masa aproximados. Sujeto a alteraciones.

-Especificações típicas. Para valores diferentes, consulte-nos.
- These specification are typical. In case of different values, please contact us.
- Especificaciones típicas. Para valores diferentes, consultenos

Rua José Fernando Cascardo, 54 - Distrito Industrial
Itajubá (MG) - Brasil - CEP 37504-089
Phone: +55 (35) 3629-5500 - Fax: +55 (35) 3629-5501
balteau@balteau.com.br - **www.balteau.com.br**